www.ersatzteil-service.de

Güde®

94191

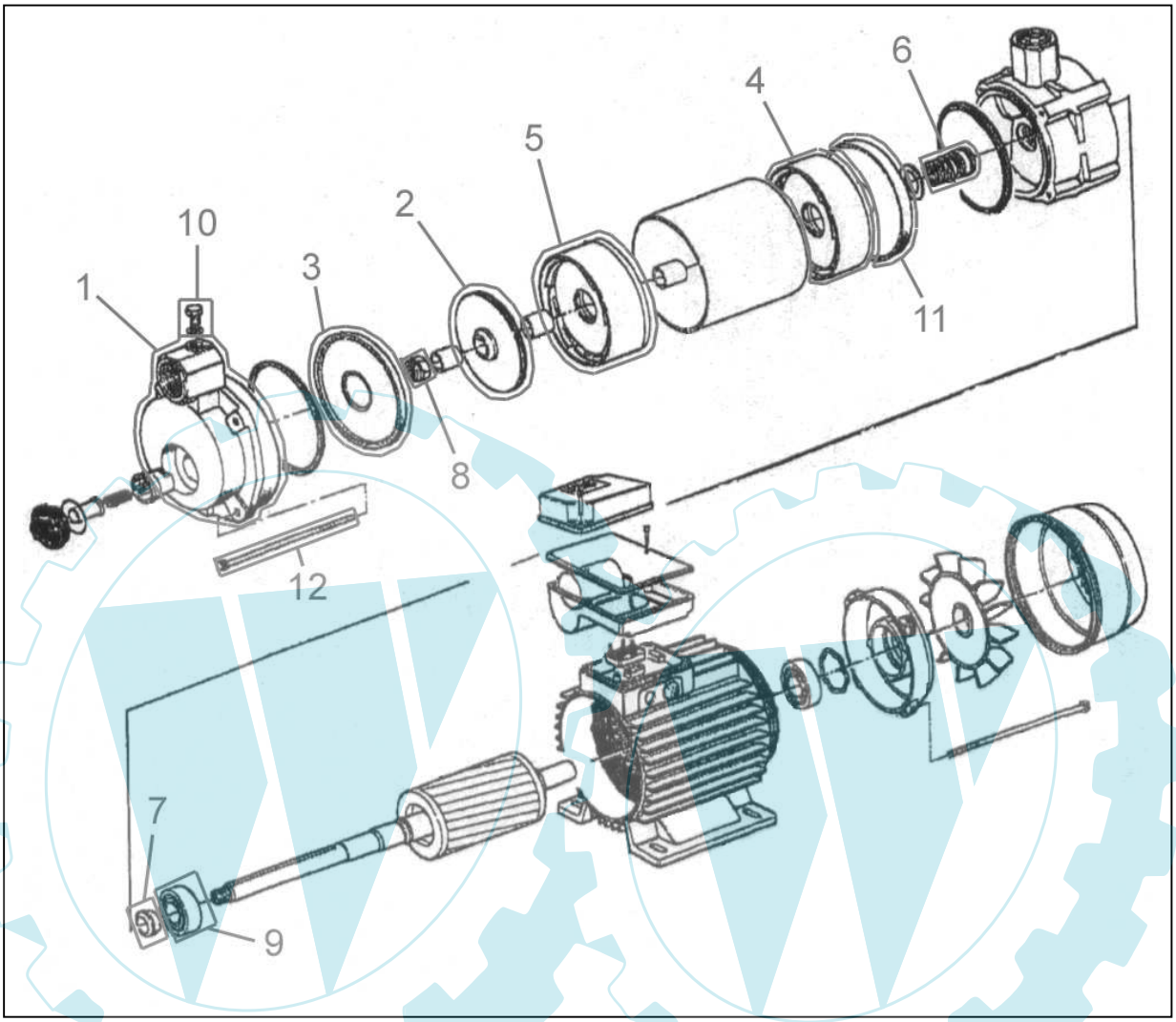

Ihr Ersatzteilspezialist im Internet

Güde®

94191

Pos.-Nr.	Ersatzteil-Nr.	Bezeichnung	Pos.-Nr.	Ersatzteil-Nr.	Bezeichnung
001	94191-02001	Pumpengehäuse	009	94191-02022	Rillenkugellager
002	94191-02005	Laufrad	010	94191-02027	Blindstopfen 1/8 Zoll
003	94191-02006	Schneckenrad	011	94191-02042	Deckel
004	94191-02009	Leitrad / 1-fach (Diff.)	012	94191-02046	Zugstange / 215 mm
005	94191-02010	Leitrad / doppelt (Diff.)	o.Abb.	94191-02100	Kessel
006	94191-02013	Mechanische Dichtung	o.Abb.	94191-02101	Membrane
007	94191-02020	Spritzring	o.Abb.	94191-02105	Druckschlauch
008	94191-02021	Laufradsperrschraube	o.Abb.	94191-02108	Druckschalter